建筑 ARCHITECTURE	结构 STRUCTURE	给排水 PLUMBING	暖通 MECHNICAL
电气 ELECTRICAL	弱电 TELECOM	总图 SITE PLAN	

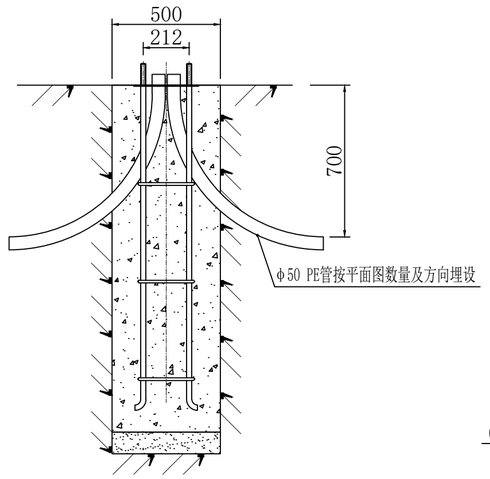

基础预埋管位置示意图 1:20

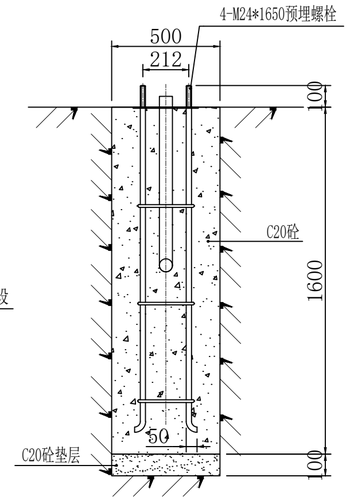

基础剖面图 1:20

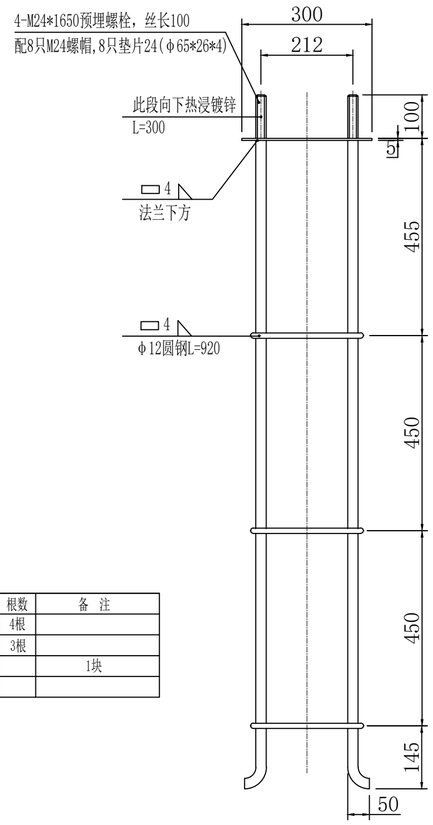

预埋螺栓立面图 1:10

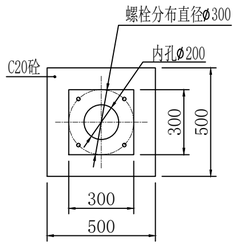

基础平面图 1:20

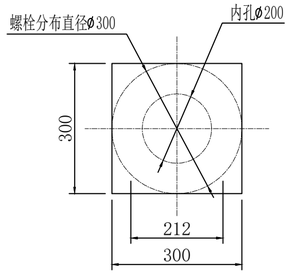

预埋螺栓平面图 1:10

材料表:

编号	名称	型号及规格	每根长	根数	备注
1	地脚螺栓	Φ24圆钢	1.65m	4根	
2	箍筋	Φ12圆钢	0.92m	3根	
3	法兰板	300*300*δ5			1块

说明：

1、本图尺寸单位为毫米。
2、本基础适用于风荷载小于32 kN.m，土质优于可塑粘性土的地区。
3、螺栓、圆钢和法兰材质均为Q235。
4、预埋螺栓在下方与法兰焊牢，螺纹部分要包扎胶带保护，浇砼时严禁损伤螺纹。
5、预埋螺栓应垂直，法兰应水平，基础预埋应保证灯臂垂直于道路纵轴。
6、基础螺栓适用于常用灯杆，安装前应与灯杆法兰盘尺寸核对，特殊灯型或异形基础，请根据实际情况设计。
7、螺丝、螺帽、垫片全部采用热浸镀锌处理或不锈钢材质。

10m以下路灯基础图

A2

DESIGN WHAMPOA

广州黄埔建筑设计院有限公司
GUANGZHOU HUANGPU ARCHITECTURAL DESIGN INSTITUTE CO.,LTD

- 建筑工程设计甲级证书号：A144A04463
- 城乡规划编制甲级证书号：自资规甲字23440728
- 工程勘察设计乙级证书号：B244056666
- 市政行业设计乙级证书号：A244018920
- 风景园林设计乙级证书号：A244018920

合作单位：

图纸用途：

所有图纸皆为本公司的财产，未经许可不能复制,施工单位应校对现场尺寸并向建筑师报告错漏,此图未经建筑师签名不许用作施工。

平面位置示意 Key Plan

注册章 Stamp for Certified

工程设计出图专用章 Stamp for Engineering Design

建设单位 Client
江阴市徐霞客城乡一体化发展有限公司

工程名称 Proj. Name
徐霞客中学门球场建设

子项名称 Sub-Proj. Name

审定 Approved	王军	
审核 Examined	吴伟民	
项目负责 Proj. Architect	汪朋飞	
专业负责 Special Field in Charge	吴伟民	
校对 Design Checked	许业超	
设计 Design	罗若辉	
制图 Drawn	罗若辉	

图纸名称 Drawing title
灯具基础大样

图别 DWG. STYLE	施工图	专业 Discipline	电气
设计编号 Design NO.	2026HJG-005	比例 Scale	见图
图号 DWG. NO.	DS-2.3	日期 Date	2026.05

图纸盖章后有效